一般男子Aクラス

2Rは、早い番号が敗者対敗者、遅い番号が勝者対勝者の対戦となる。

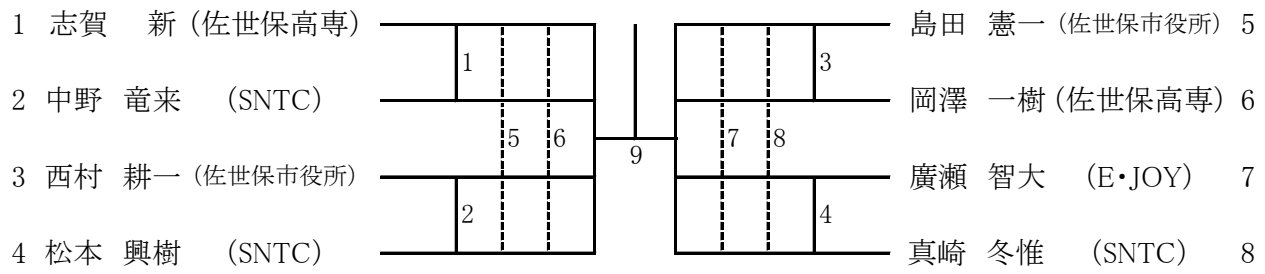

一般男子Bクラス

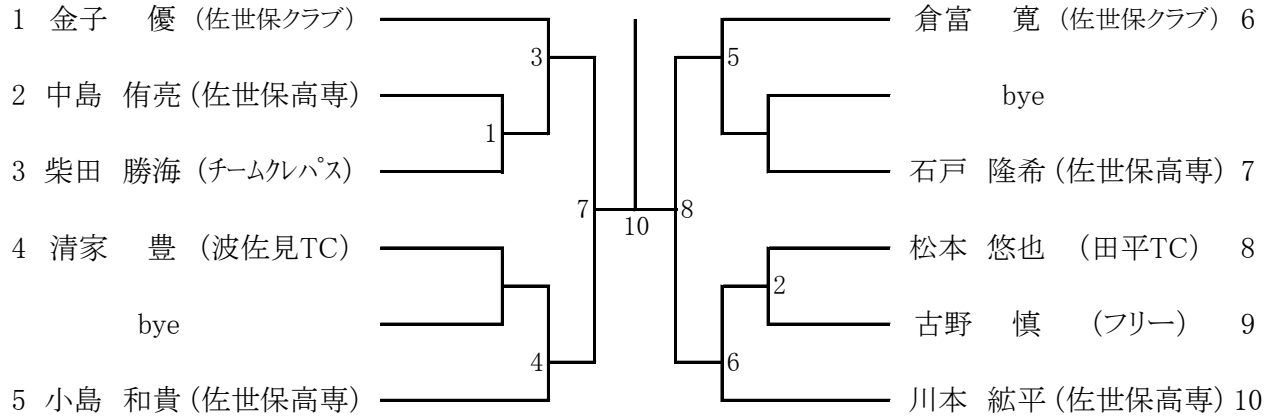

三位決定戦

一般男子Cクラス

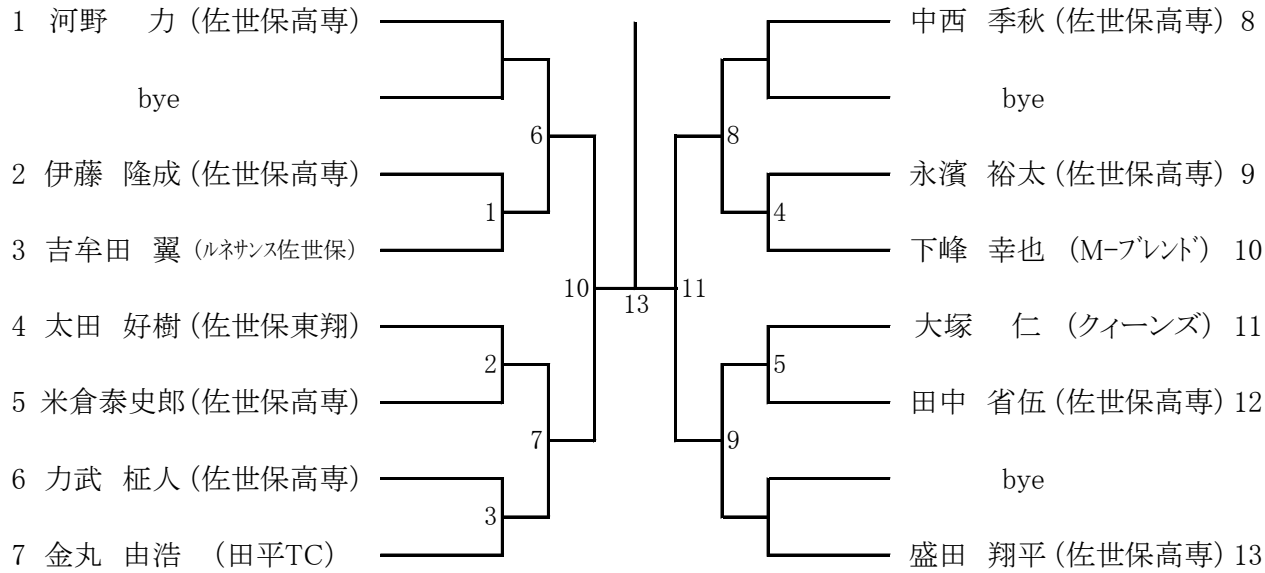

三位決定戦