一般男子Aクラス

田邊・杉本005

1	田邊　肇 杉本　博昭	（親和銀行）	清水　崇裕 松本　興樹	（SNTC）	5
2	柴田　勝海 大町　慶吾	（チームクレパス） （佐世保クラブ）	島田　憲一 西村　耕一	（佐世保市役所）	6
3	志賀　新 川本　紘平	（佐世保高専）	真崎　冬惟 中野　竜来	（SNTC）	7
4	川上　秀人 渡辺　裕仁	（E・JOY）	渡辺　智紀 渡辺　公二	（長崎国際大学） （E・JOY）	8

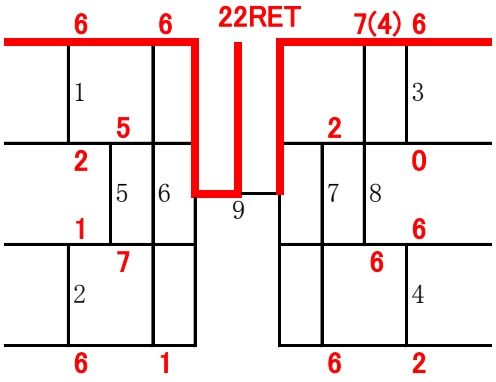

一般男子Bクラス

1	松本　悠也 岡澤　一樹	（田平TC） （佐世保高専）
2	永濱　裕太 力武　柾人	（佐世保高専）
3	中島　侑亮 石戸　隆希	（佐世保高専）
4	金子　優 倉富　寛	（佐世保クラブ）
5	河野　力 盛田　翔平	（佐世保高専）

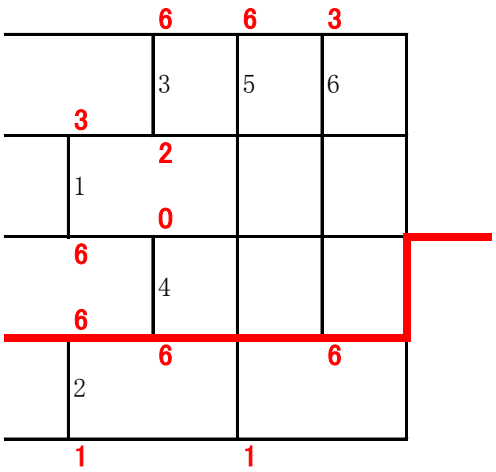

金子・倉富006

一般男子CDクラス

山本・井出004

1	伊藤　隆成 田中　省悟	（佐世保高専）	米倉泰史郎 山本　康太	（佐世保高専）	6
2	田中　恒輝 長与竜之介	（佐世保高専）	川島　将渡 馬場　佳裕	（佐世保高専）	7
3	岩橋　伸治 小川　智也	（佐世保東翔）	平野　星児 指山　立	（佐世保市役所）	8
4	村上　睦 山澤　恭介	（佐世保高専）	山本　勝憲 井手　守道	（プリンスTC）	9
	bye		砂場　大地 西原麟太郎	（佐世保高専）	10
5	佐古　祥野 丸上　依織	（佐世保高専）	中西　季秋 迎　仁正	（佐世保高専）	11

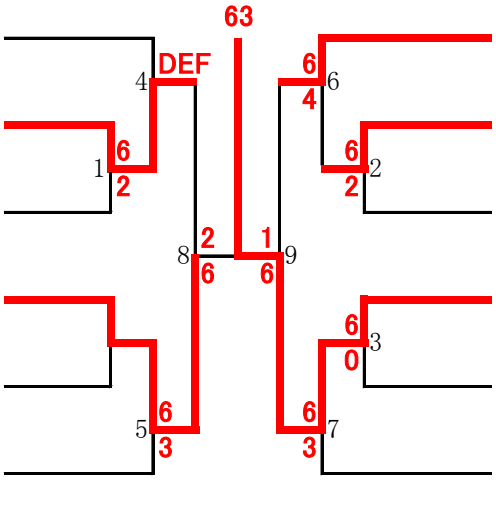

田中・長与　2 6　米倉・山本
10

三位決定戦