一般男子Ａ級シングルス

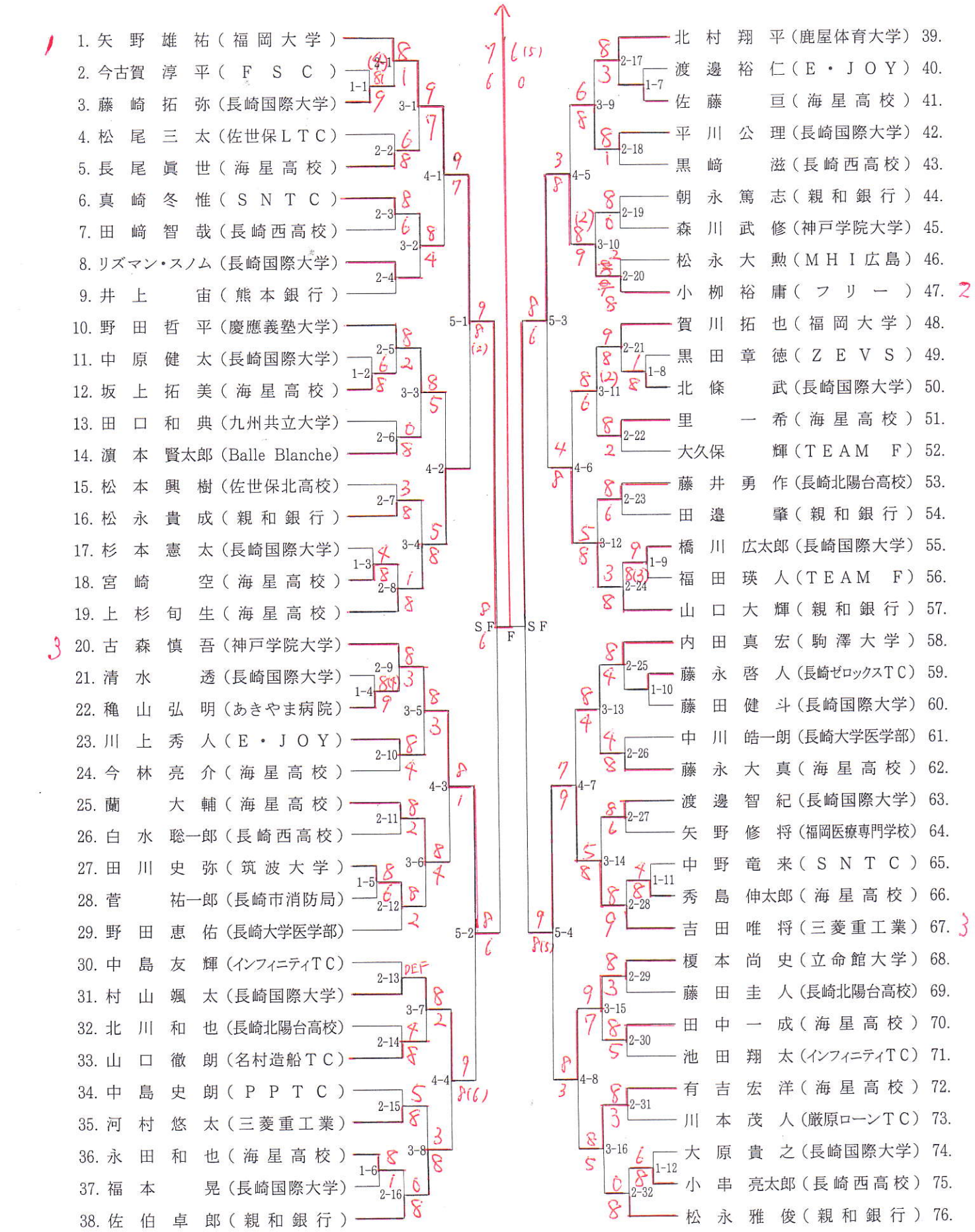

一般男子Ｂ級シングルス

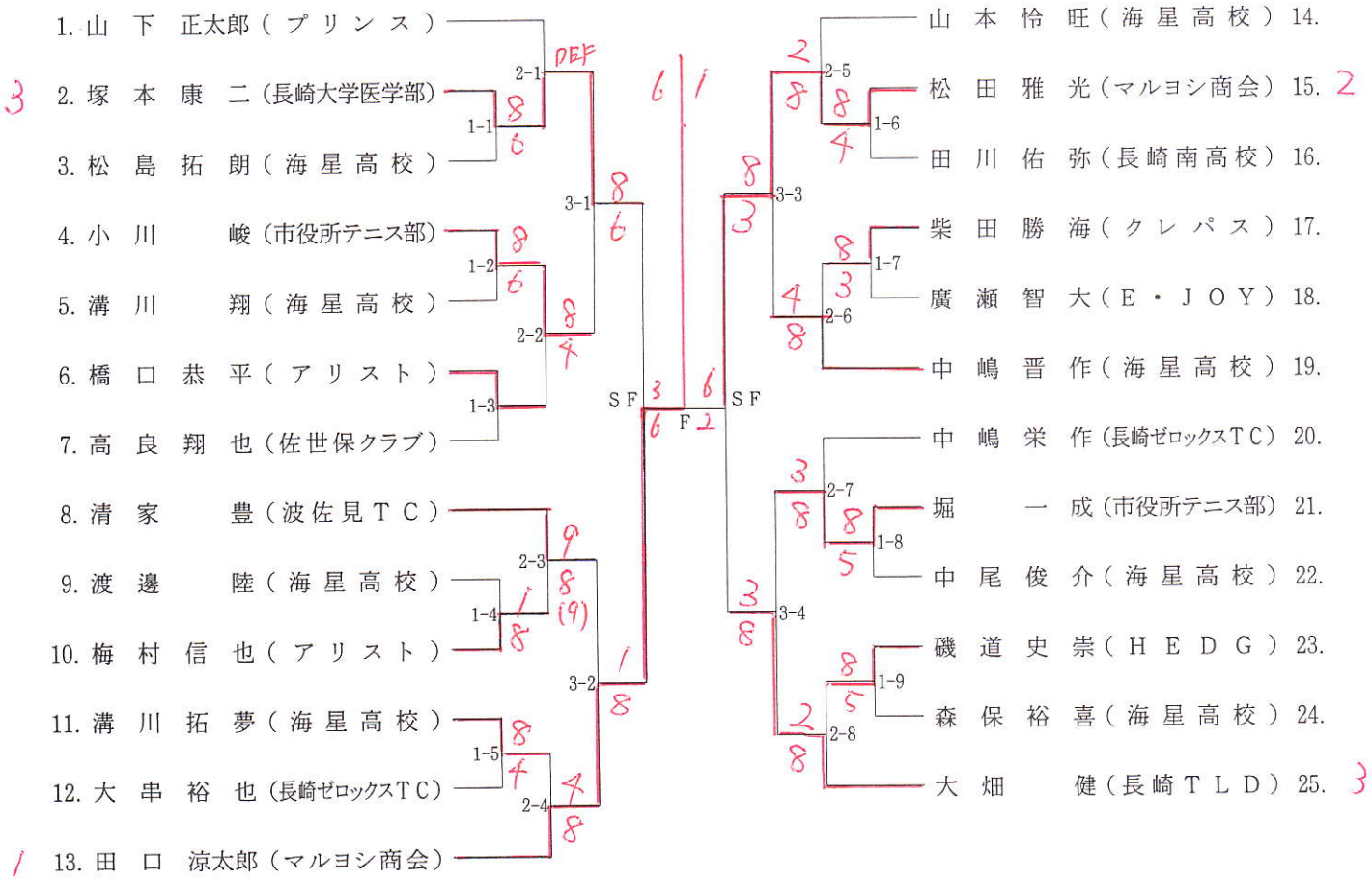

一般男子Ｃ級シングルス

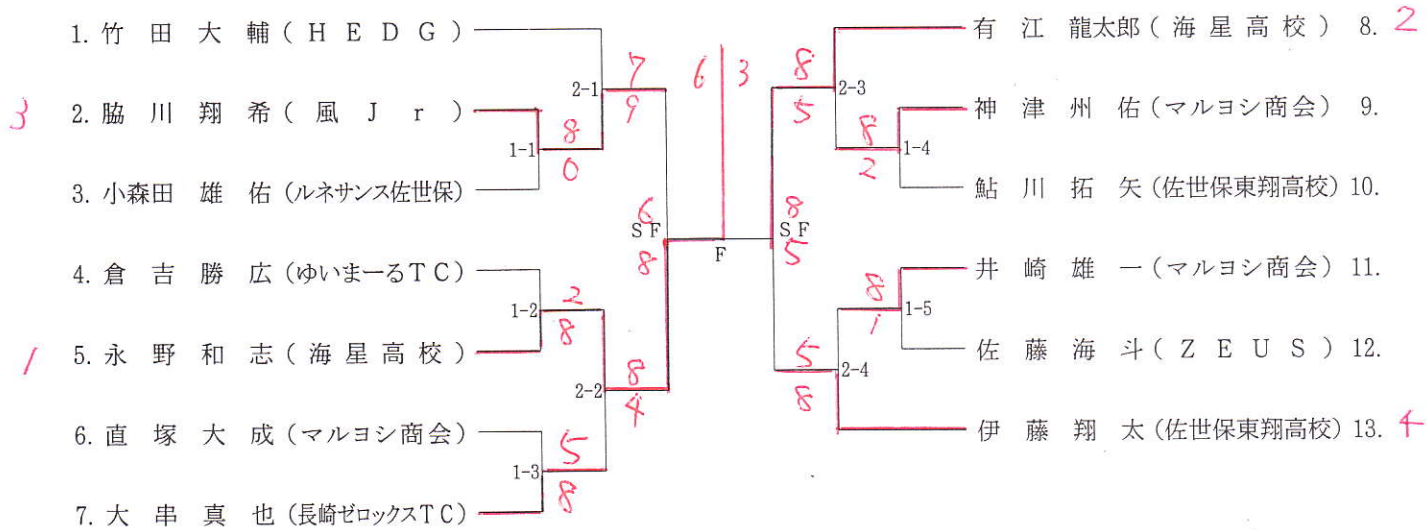

男子45才以上シングルス

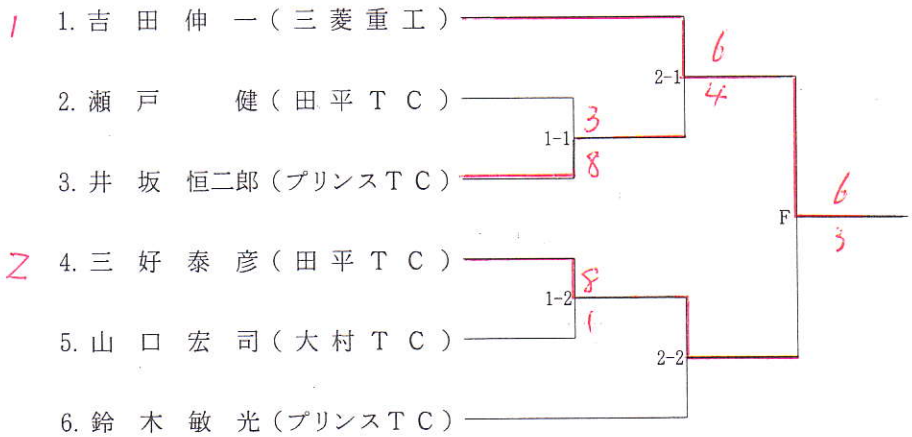

男子55才以上シングルス

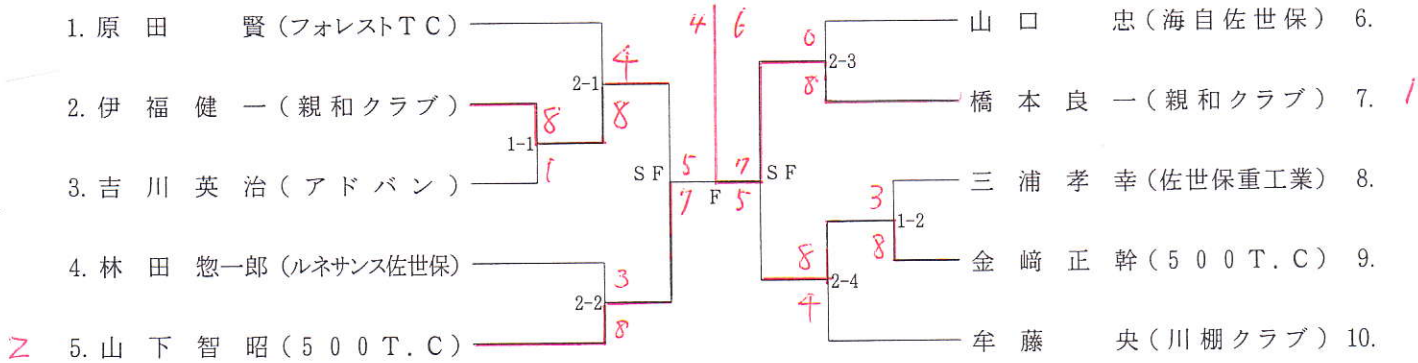

男子65才以上シングルス

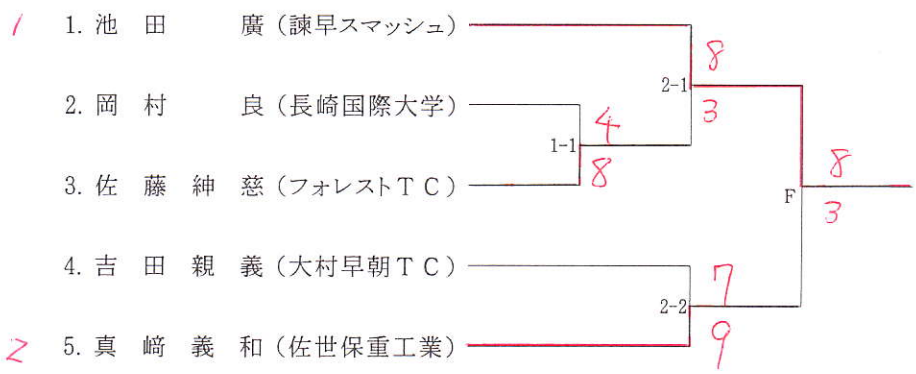

男子70才以上シングルス

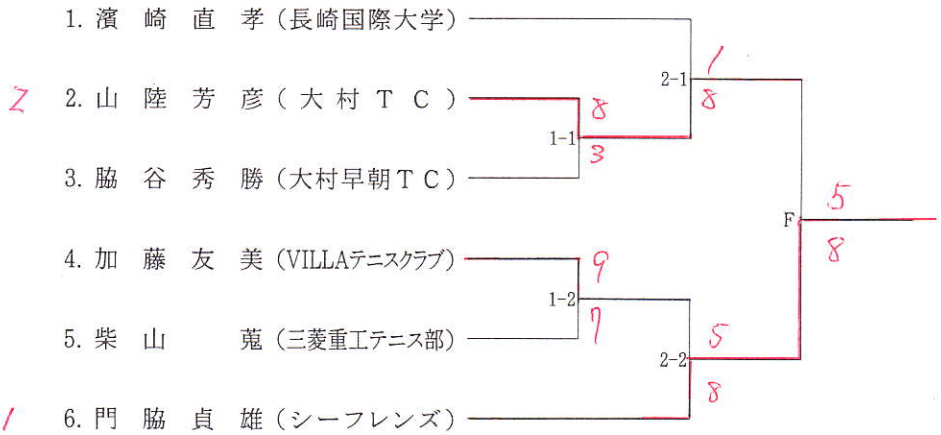

一般女子Ａ級シングルス

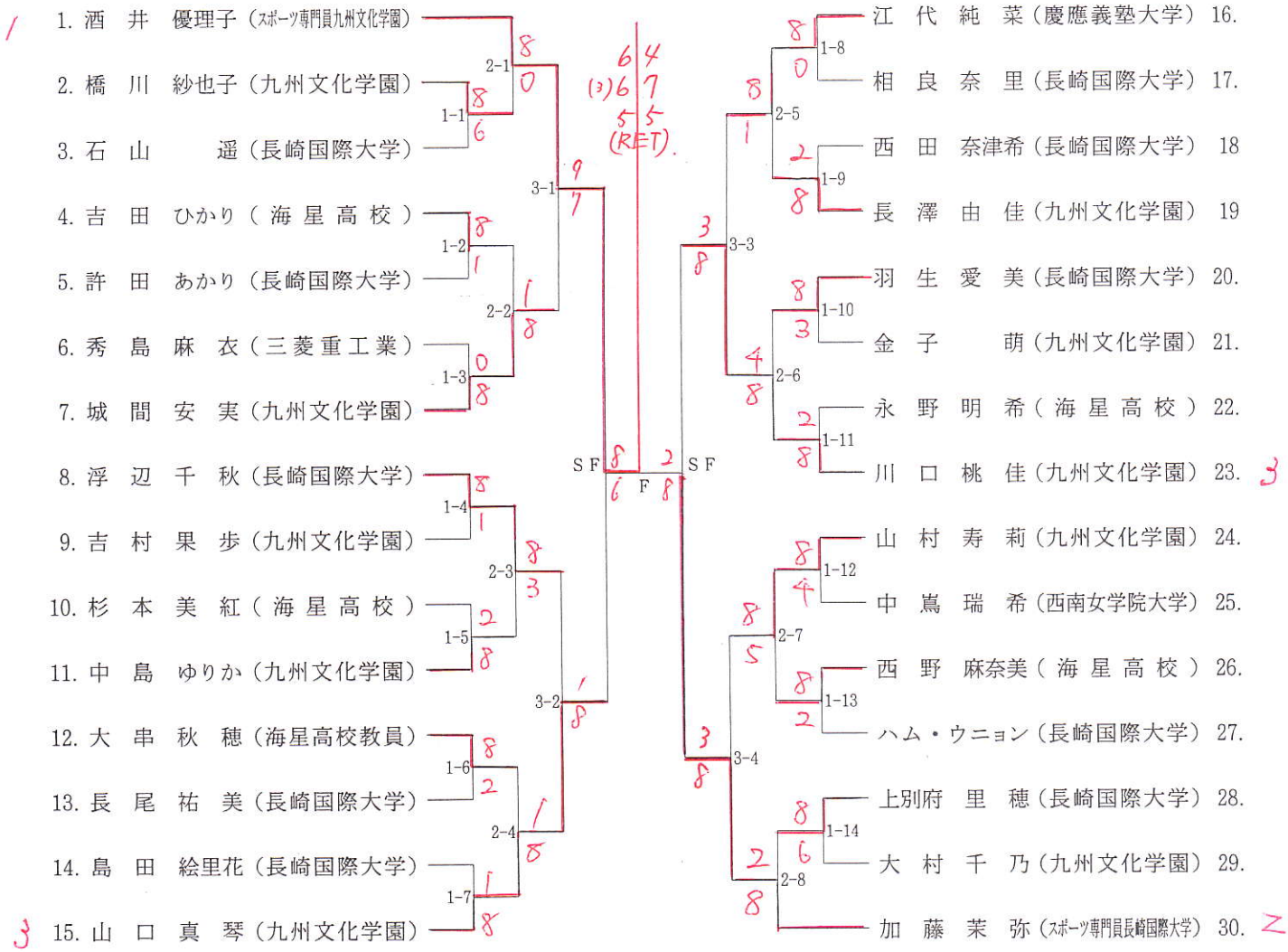

一般女子Ｂ級シングルス

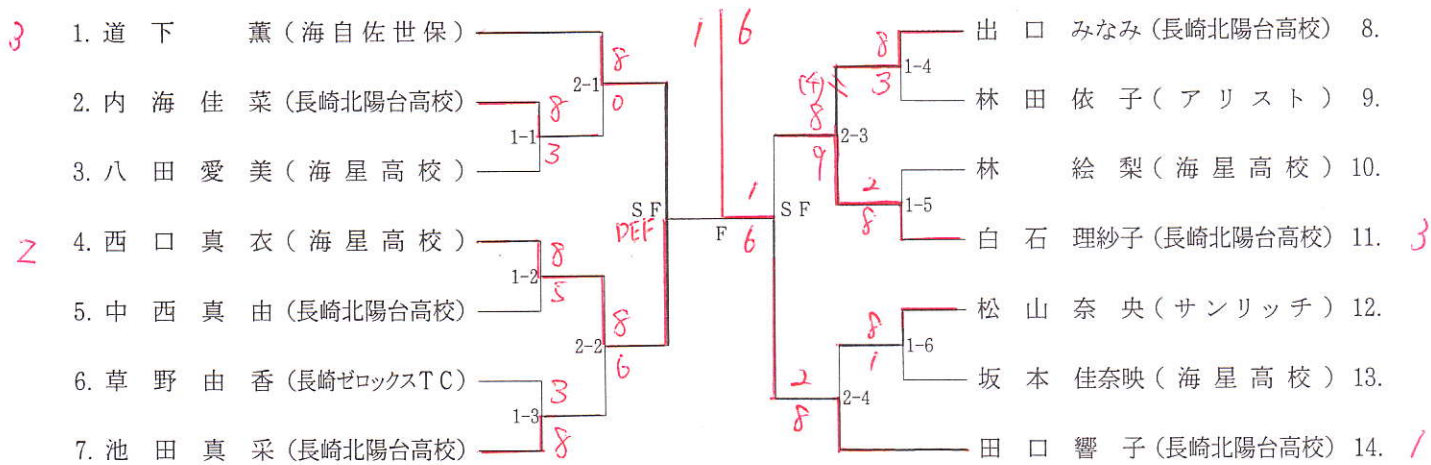

一般男子A級ダブルス

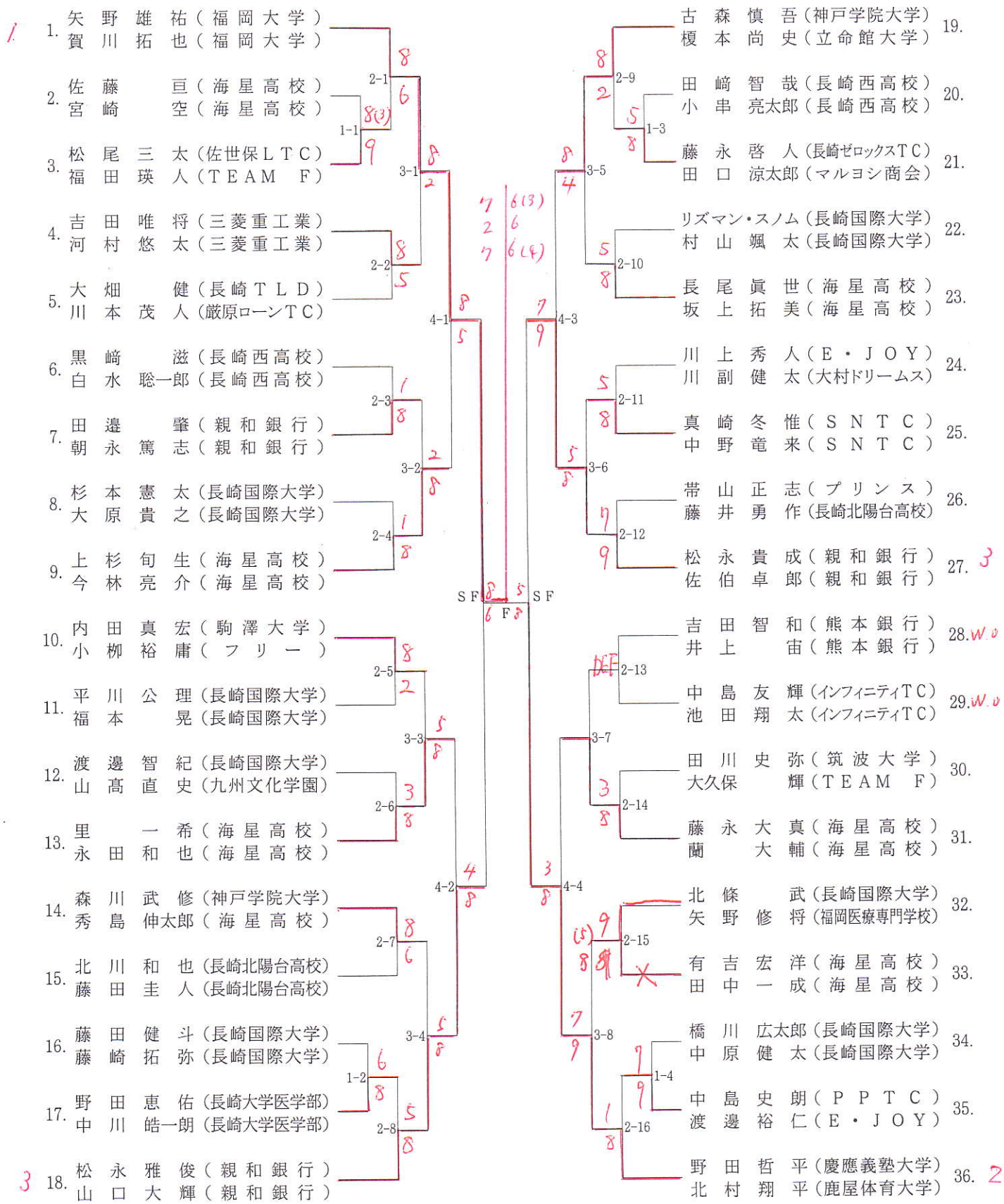
1. 矢野 雄祐（福岡大学）
賀川 拓也（福岡大学）
2. 佐藤 亘（海星高校）
宮崎 空（海星高校）
3. 松尾 三太（佐世保ＬＴＣ）
福田 瑛人（ＴＥＡＭ Ｆ）
4. 吉田 唯将（三菱重工業）
河村 悠太（三菱重工業）
5. 大畑 健（長崎ＴＬＤ）
川本 茂人（厳原ローンＴＣ）
6. 黒崎 滋（長崎西高校）
白水 聡一郎（長崎西高校）
7. 田邉 肇（親和銀行）
朝永 篤志（親和銀行）
8. 杉本 憲太（長崎国際大学）
大原 貴之（長崎国際大学）
9. 上杉 旬生（海星高校）
今林 亮介（海星高校）
10. 内田 真宏（駒澤大学）
小柳 裕庸（フリー）
11. 平川 公理（長崎国際大学）
福本 晃（長崎国際大学）
12. 渡邊 智紀（長崎国際大学）
山高 直史（九州文化学園）
13. 里 一希（海星高校）
永田 和也（海星高校）
14. 森川 武修（神戸学院大学）
秀島 伸太郎（海星高校）
15. 北川 和也（長崎北陽台高校）
藤田 圭人（長崎北陽台高校）
16. 藤田 健斗（長崎国際大学）
藤崎 拓弥（長崎国際大学）
17. 野田 恵佑（長崎大学医学部）
中川 皓一朗（長崎大学医学部）
18. 松永 雅俊（親和銀行）
山口 大輝（親和銀行）
19. 古森 慎吾（神戸学院大学）
榎本 尚史（立命館大学）
20. 田﨑 智哉（長崎西高校）
小串 亮太郎（長崎西高校）
21. 藤永 啓人（長崎ゼロックスＴＣ）
田口 涼太郎（マルヨシ商会）
22. リズマン・スノム（長崎国際大学）
村山 颯太（長崎国際大学）
23. 長尾 眞世（海星高校）
坂上 拓美（海星高校）
24. 川上 秀人（Ｅ・ＪＯＹ）
川副 健太（大村ドリームス）
25. 真崎 冬惟（ＳＮＴＣ）
中野 竜来（ＳＮＴＣ）
26. 帯山 正志（プリンス）
藤井 勇作（長崎北陽台高校）
27. 松永 貴成（親和銀行）
佐伯 卓郎（親和銀行）
28. 吉田 智和（熊本銀行）
井上 宙（熊本銀行）
29. 中島 友輝（インフィニティＴＣ）
池田 翔太（インフィニティＴＣ）
30. 田川 史弥（筑波大学）
大久保 輝（ＴＥＡＭ Ｆ）
31. 藤永 大真（海星高校）
蘭 大輔（海星高校）
32. 北條 武（長崎国際大学）
矢野 修将（福岡医療専門学校）
33. 有吉 宏洋（海星高校）
田中 一成（海星高校）
34. 橋川 広太郎（長崎国際大学）
中原 健太（長崎国際大学）
35. 中島 史朗（ＰＰＴＣ）
渡邊 裕仁（Ｅ・ＪＯＹ）
36. 野田 哲平（慶應義塾大学）
北村 翔平（鹿屋体育大学）
SF
SF
F

一般男子Ｂ級ダブルス

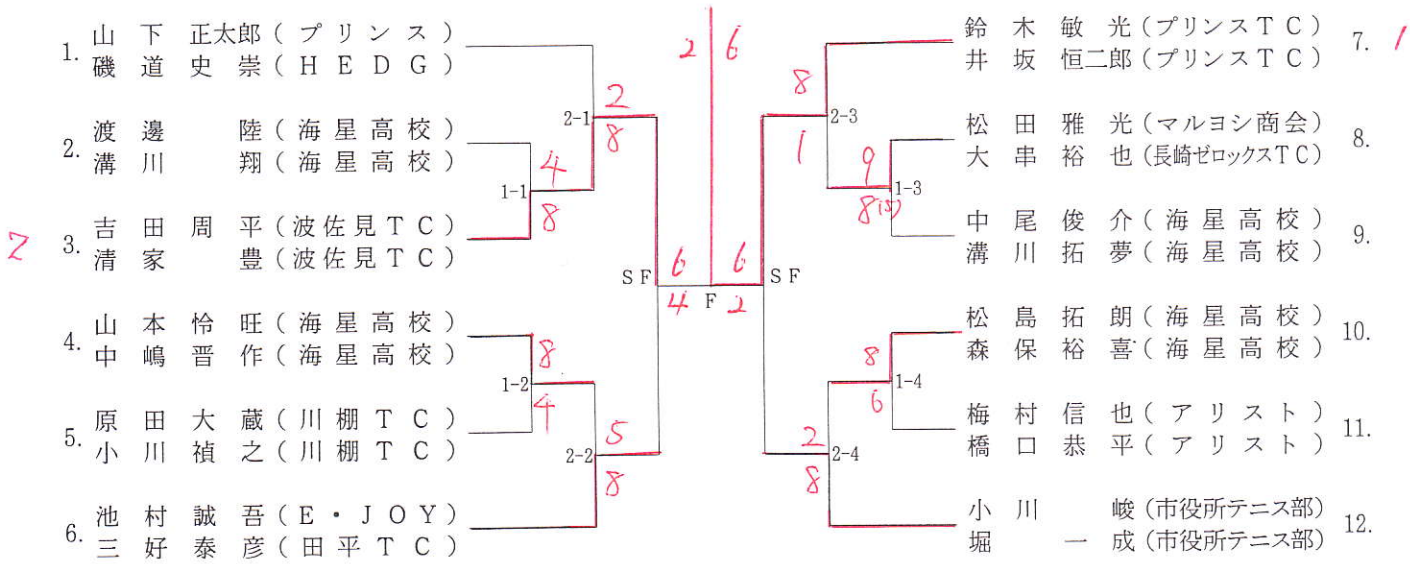

一般男子Ｃ級ダブルス

		1	2	3	4	勝敗
1	伊藤 翔太（佐世保東翔高校） 鮎川 拓矢（佐世保東翔高校）		2－6 ①	1－6 ③	2－6 ⑤	0－3
2	井﨑 雄一（マルヨシ商会） 脇川 翔希（風 Ｊｒ）	6－2		6－0 ⑥	6－4 ④	3－0
3	神津 州佑（マルヨシ商会） 直塚 大成（マルヨシ商会）	6－1	0－6		3－6 ②	1－2
4	有江 龍太郎（海星高校） 永野 和志（海星高校）	6－2	4－6	6－3		2－1

男子55才以上ダブルス

1. 池田　廣（諫早スマッシュ）
   原田　賢（フォレストＴＣ）
2. 橋本良一（親和クラブ）
   伊福健一（親和クラブ）
3. 林田惣一郎（ルネサンス佐世保）
   牟藤　央（川棚クラブ）
4. 中塚弘幸（大村ＴＣ）
   山陸芳彦（大村ＴＣ）
5. 山下智昭（５００Ｔ．Ｃ）
   金崎正幹（５００Ｔ．Ｃ）

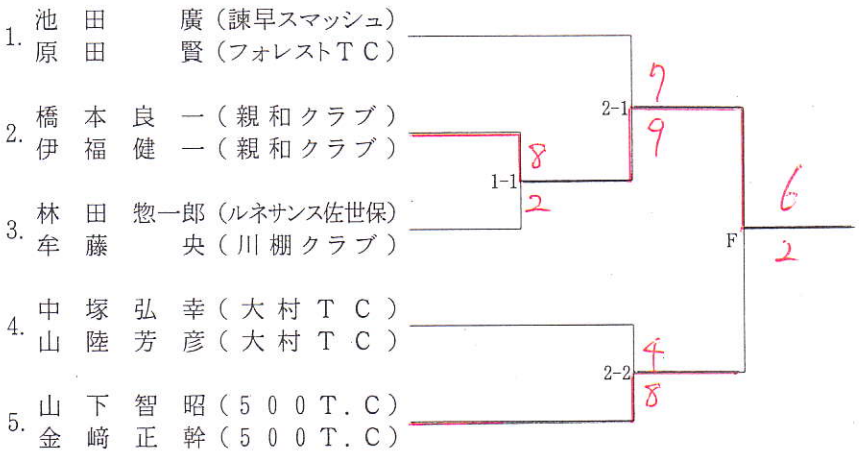

男子65才以上ダブルス

		1	2	3	4	勝敗
1	濱崎直孝（長崎国際大学） 岡村　良（長崎国際大学）		①	③	⑤ 0－8	0－1
2	脇谷秀勝（大村早朝ＴＣ） 吉田親義（大村早朝ＴＣ）			⑥	④	－
3	岸原構作（早岐フレンズ） 岡本靖仁（早岐フレンズ）				②	－
4	門脇貞雄（シーフレンズ） 吉原弘文（シーフレンズ）	8－0				1－0

W.O

W.O

一般女子A級ダブルス

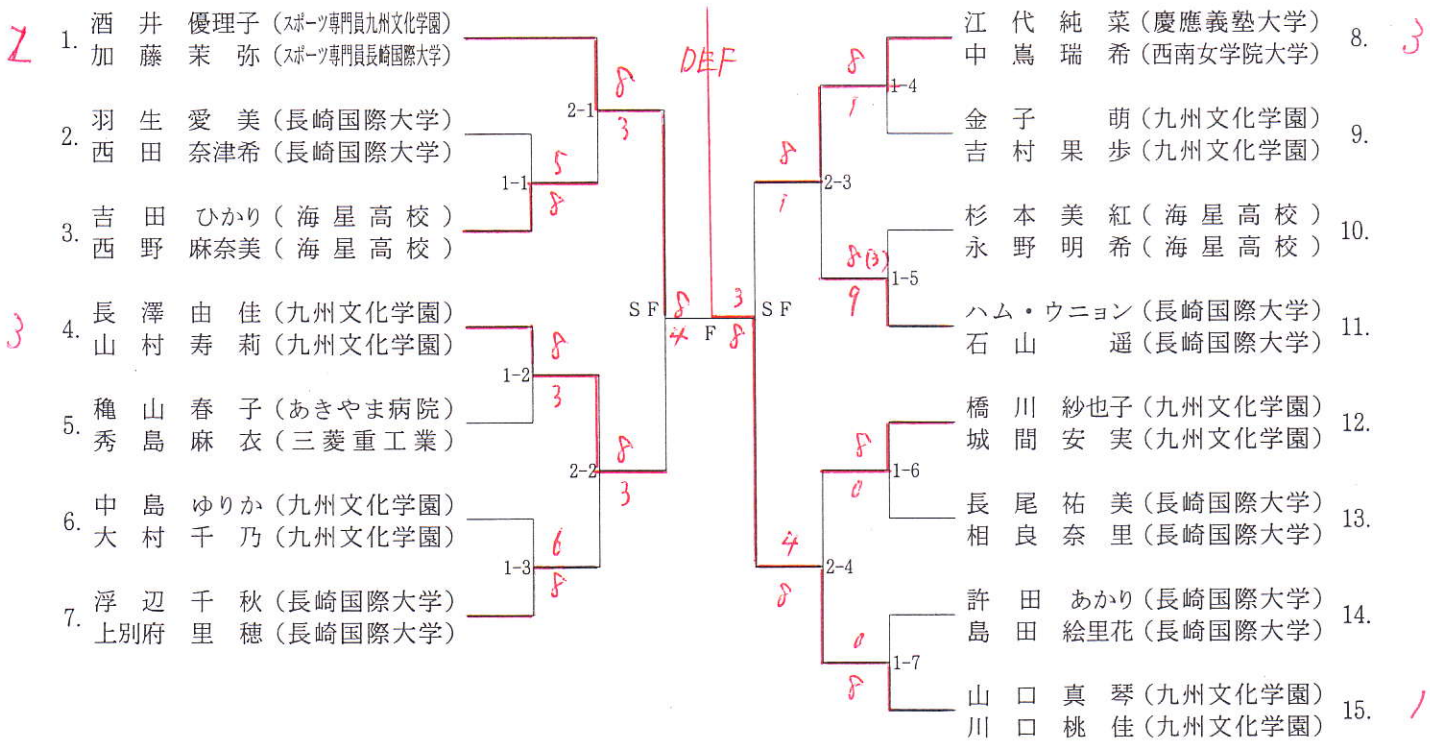
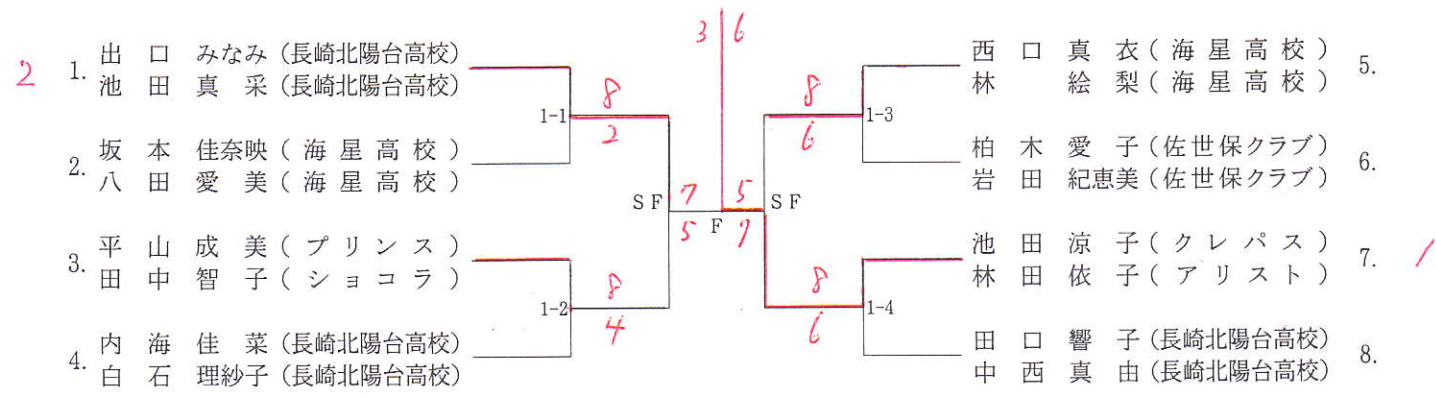
一般女子B級ダブルス